第４章　交　通　体　系

１　概　　況…… 55

⑴　空路・海路

⑵　島 内 交 通

４－１　空　　路…… 57

４－２　航空路の現況…… 58

４－３　海　　路…… 59

４－４　航路の現況…… 60

４－５　バス路線の概況…… 61

４－６　タクシーの保有状況…… 65

1　概　　況

(1)　空 路 ・ 海 路

ア　空　　路

奄美群島と群島外の地域を結ぶ空路については，鹿児島，東京，大阪，沖縄の４地域との間に直行便が就航している。

本土との間の空路については，奄美空港では鹿児島－奄美間に日本航空ジャパン（ジェット４往復），日本エアコミューター（１往復）の２社が運航を行なっている。また，日本航空ジャパンが東京－奄美間及び大阪－奄美間にそれぞれ１往復のジェット機を就航させている。

徳之島空港では，鹿児島－徳之島間に日本航空ジャパンがジェット機２往復を就航させている。

喜界空港では，鹿児島－喜界間に日本エアコミューターがサーブ機を２往復就航させている。

沖永良部空港では，鹿児島－沖永良部間に日本エアコミューターがＤＨＣ－８型機２往復とサーブ機１往復を就航させている。

与論空港では，鹿児島－与論間に日本エアコミューターがＤＨＣ－８型機１往復を就航させている。

沖縄へは，琉球エアーコミューターが那覇－奄美間，那覇－与論間にＤＨＣ－８型機をそれぞれ１往復就航させている。

イ　海　　路

奄美群島に係る海路については，鹿児島と奄美群島を結ぶ路線が基本となるが，まず，鹿児島と那覇を起点とするいわゆる鹿児島航路については，マリックスラインとマルエーフェリーがそれぞれ５～６千トン級のフェリーを２隻ずつ投入しており，上り下りとも両社が毎日交互に１隻ずつ運航している。

また，鹿児島，知名を起点とし，喜界を経由するいわゆる喜界航路については，奄美海運が３千トン級のフェリーを２隻投入し，週５便運航している。

さらに，神戸－奄美間にはマルエーフェリーの琉球エキスプレスが，東京－奄美間にはマルエーフェリーのフェリーありあけが，それぞれ週１～２便ずつ運航している。

(2)　島　内　交　通

ア　空　　路

群島内の各離島間には奄美大島を起点として日本エアコミューターがサーブ機（36人乗り）を運航している。

１日の運行回数は，奄美－喜界間が３往復，奄美－徳之島間が２往復，奄美－沖永良部間が１往復，沖永良部－与論間が１往復となっている。

イ　海　　路

群島内を結ぶ海路のうち，奄美大島，徳之島，沖永良部，与論の４島を結ぶ海路については，群島外とを結ぶ海路と同一海路になっている。

このほか，瀬戸内町内を結ぶ海路については，瀬戸内町及び民間のフェリー・普通船が就航している。

加計呂麻島については，フェリー「かけろま」が古仁屋－生間間を１日３往復，古仁屋－瀬相間を１日４往復運航している。

また，請島，与路島については，町営定期船「せとなみ」が与路・池地・請阿室～古仁屋間を原則として１日１往復している。大型連休等には２往復運行している。

ウ　バス路線

奄美大島のバス路線は，奄美交通株式会社（53系統），道の島交通株式会社（38系統），合資会社瀬戸内タクシー（８系統）の３社が運行している。

加計呂麻島，喜界島は，それぞれ加計呂麻バス有限会社（９系統），マルエーフェリー株式会社（３系統）の１社ずつが運行している。

徳之島は，徳之島総合陸運株式会社（９系統）が運行している。

沖永良部島は，沖永良部バス企業団（13系統）が運行している。

与論島は，南陸運株式会社が島内一周線を運行している。

エ　タクシー

奄美群島のタクシーの総数は412台であり，前年に比べ４台の減となっている。

このうち，奄美大島については277台で，うち総数の約62.1％にあたる256台が奄美市に集中している。

その他の離島については，喜界島20台，徳之島55台，沖永良部島46台，与論島14台となっている。

４－１　空　　路

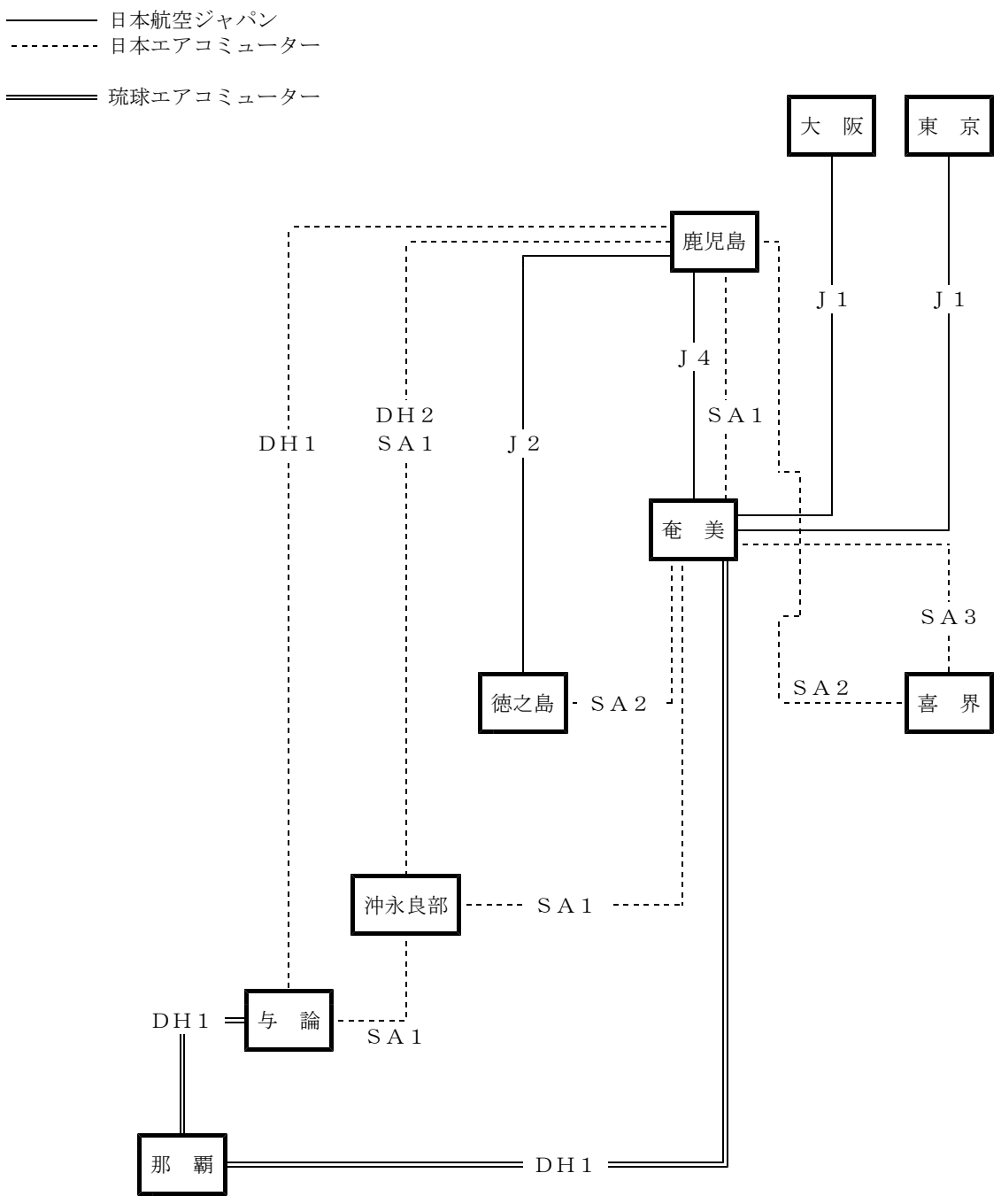

（注１）Ｊはジェット，ＳＡはサーブ機（36席），ＤＨはＤ．Ｈ．Ｃ．８を示す。数字は１日の往復回数を示す。
（注２）便数は，通常期。

４－２　航空路の現況

資料：大島支庁河川港湾課
大島支庁各事務所
期日：平成18年１月１日

路線	事業者	機種	乗客数	１日発着便数	１航路所要時間
奄美大島～鹿児島	日本航空ジャパン	MD－81	163人	８便	鹿→奄 55分 奄→鹿 50分
	日本エアコミューター	ＳＡＡＢ340Ｂ	36人	２便	鹿→奄 80分 奄→鹿 70分
奄美大島～東京	日本航空ジャパン	MD－81	163人	２便	東→奄 145分 奄→東 125分
奄美大島～大阪（伊丹）	日本航空ジャパン	MD－90	166人	２便	大→奄 110分 奄→大 90分
奄美大島～喜界島	日本エアコミューター	ＳＡＡＢ340Ｂ	36人	６便	奄→喜 20分 喜→奄 20分
奄美大島～徳之島	日本エアコミューター	ＳＡＡＢ340Ｂ	36人	４便	奄→徳 35分 徳→奄 30分
奄美大島～沖永良部島	日本エアコミューター	ＳＡＡＢ340Ｂ	36人	２便	奄→沖 35分 沖→奄 35分
奄美大島～沖縄	琉球エアコミューター	ＤＨＣ－８	39人	２便	奄→沖縄 70分 沖縄→奄 70分
喜界～鹿児島	日本エアコミューター	ＳＡＡＢ340Ｂ	36人	４便	喜→鹿 70分 鹿→喜 75分
徳之島～鹿児島	日本航空ジャパン	MD－81	163人	４便	徳→鹿 55分 鹿→徳 65分
沖永良部～鹿児島	日本エアコミューター	ＤＨＣ－８ ＳＡＡＢ340Ｂ	74人 36人	４便 ２便	沖→鹿 70分 鹿→沖 80分
沖永良部～与論	日本エアコミューター	ＳＡＡＢ340Ｂ	36人	２便	沖→与 25分 与→沖 25分
与論～鹿児島	日本エアコミューター	ＤＨＣ－８	74人	２便	与→鹿 75分 鹿→与 80分
与論～沖縄	琉球エアコミューター	ＤＨＣ－８	39人	２便	与→沖縄 40分 沖縄→与 40分

４－３　海　　路

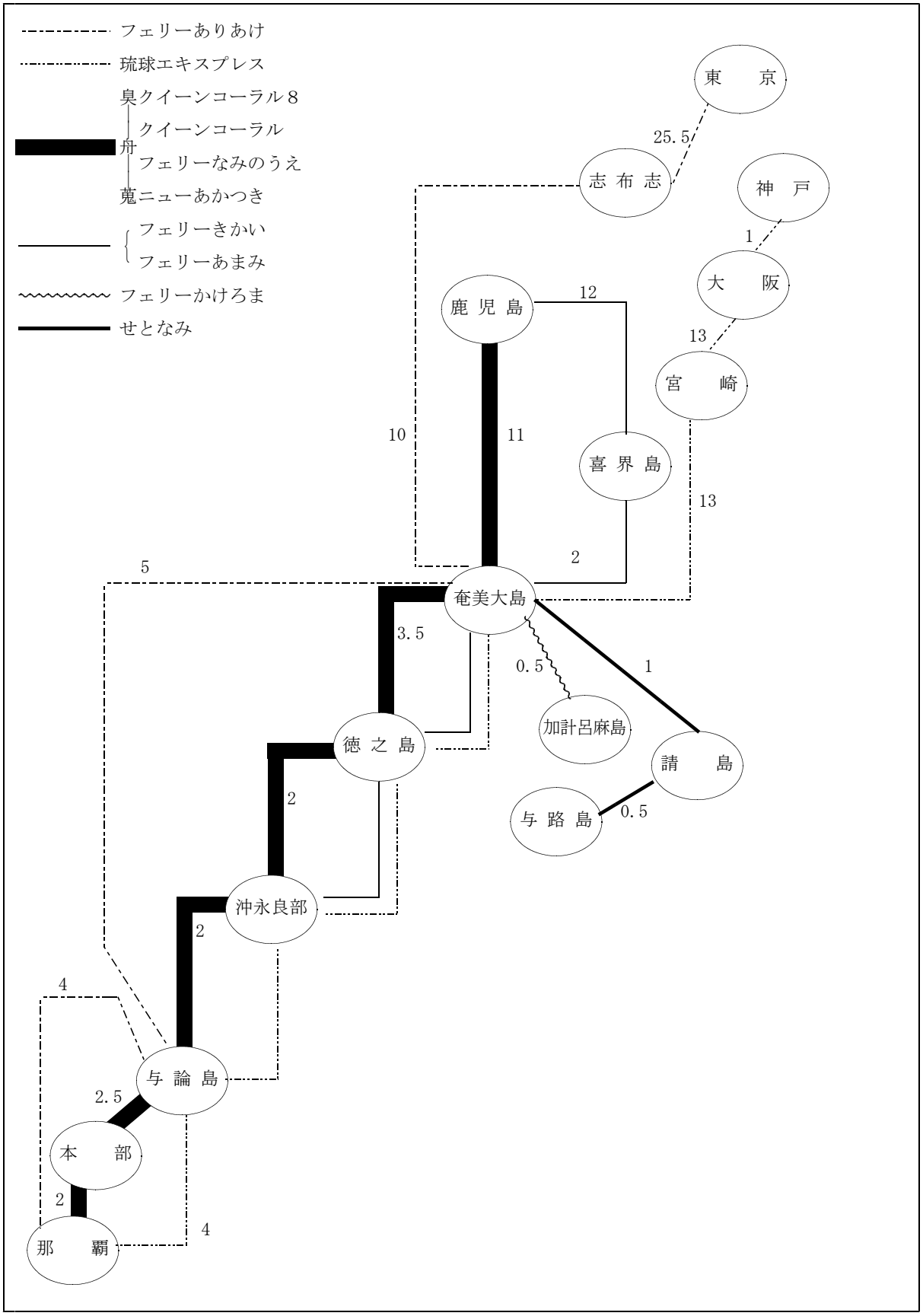

（注）１．数字はだいたいの所要時間を示す。
　　２．鹿児島・奄美大島間にはトカラ列島経由の客船（十島村営　としま）もある。

４－４　航路の現況

資料：大島支庁河川港湾課
大島支庁各事務所
期日：平成18年１月１日

区　　分	事　業　者	船　舶　名	旅客定員	積　載　車　両	トン数	運行回数
鹿児島～名瀬～亀徳～和泊～与論～本部～那覇	マリックスライン	クイーンコーラル	500人	大型27台，乗用車66台	4,924	15／月
		クイーンコーラル８	798人	大型27台，乗用車49台	4,945	
	マルエーフェリー	フェリーなみのうえ	804人	トラック60台，乗用車80台	6,586	15／月
		ニューあかつき	800人	トラック42台，乗用車63台	6,412	
鹿児島～湾～名瀬～古仁屋～平土野～知名	奄美海運	フェリーあまみ	243人	トラック18台，乗用車24台	2,942	３／週
		フェリーきかい	200人	トラック30台，乗用車39台	2,878	２／週
神戸～大阪～宮崎～名瀬～亀徳～和泊～与論～那覇	マルエーフェリー	琉球エキスプレス	240人	トラック70台 乗用車100台	6,266	１～２／週
東京～志布志～名瀬～与論～那覇	マルエーフェリー	ありあけ	150人	トラック50台 乗用車100台	7,910	１／週
古仁屋～瀬相	瀬戸内町	フェリーかけろま	160人	大型２台，小型４台	194	４／日
古仁屋～生間		〃	160人	大型２台，小型４台	194	３／日
与路～池地～請阿室～古仁屋	瀬戸内町	せとなみ	60人	－	85	概ね１／日
鹿児島～口之島～中之島～平島～諏訪之瀬島～悪石島～小宝島～宝島～名瀬	十島村	としま	200人	乗用車７台 中トラック３台	1,389	４／月

４－５　バス路線の概況

資料：平成17年度輸送実績報告書
期日：平成18年３月31日現在

島　名	路　　線	系統距離(km)	事　業　者　名	運行回数(回／日)	所要時間(分)
奄美大島	真名津～永田橋・朝仁～平松公園	7.7	奄美交通株式会社	5	26
	与儀又～永田橋・朝仁～平松公園	8.5		3	28
	真名津～永田橋・朝仁～虹の丘	9.4		13	30
	与儀又～永田橋・朝仁～虹の丘	10.2		6	32
	真名津～永田橋・朝仁～里	10.0		33	31
	与儀又～永田橋・朝仁～里	10.8		16	33
	与儀又～新港前・朝仁～里	11.0		1	33
	山田団地～賀屋入口・田平～崎原	10.0		6	18
	東ヶ丘団地～井根町・永田橋～山田団地	6.1		8	23
	上佐大熊～永田橋・朝仁～虹の丘	10.8		4	23
	上佐大熊～プラザ大島・朝仁～虹の丘	11.1		20	36
	自動車学校～永田橋・朝仁～虹の丘	10.7		3	34
	与儀又～安勝町・高千穂神社～上佐大熊	7.5		3	25
	小浜車庫～永田橋・朝仁児童～平松公園	8.0		1	25
	大熊～永田橋・朝仁～虹の丘	13.6		3	39
	大熊～和光園・朝仁～虹の丘	12.6		2	34
	真名津～永田橋・佐大熊～大熊	7.4		1	23
	真名津～和光園・佐大熊～大熊	6.0		2	18
	与儀又～永田橋・大熊～秋名（幾里）	22.6		14	50
	秋名～大熊・永田橋～虹の丘	27.5		2	63
	田雲団地～永田橋～上佐大熊	6.0		5	23
	田雲団地～井根町・プラザ大島～上佐大熊	6.3		27	25
	田雲団地～永田橋・朝仁～虹の丘	10.0		20	34
	小湊～西仲勝・朝仁～根瀬部	24.4		1	58
	小湊～名瀬勝・朝仁～虹の丘	18.5		9	48
	小湊～西仲勝・朝仁～虹の丘	18.7		9	48
	小湊～西仲勝・朝仁～里	19.3		11	49
	小湊～西仲勝～与儀又	8.3		4	49
	与儀又～赤木名・笠利～佐仁	51.0		19	102
	与儀又～空港・佐仁～用	53.1		0	100
	与儀又～空港・奄美パーク～用	53.9		2	102
	真名津～節田・平～赤木名	36.6		1	84
	与儀又～空港・万屋～佐仁	54.5		7	102
	赤木名～喜瀬・赤尾木～真名津	31.0		1	62

島　名	路　　線	系統距離(km)	事　業　者　名	運行回数(回／日)	所要時間(分)
奄美大島	赤木名～屋仁～佐仁	8.4	奄美交通株式会社	17	19
	赤木名～節田・赤尾木～赤木名	22.2		2	47
	赤木名～節田・緑ヶ丘～赤木名	17.5		2	33
	名瀬～佐大熊・龍郷町役場～秋名	33.4		2	61
	与儀又～朝仁・根瀬部～今里	43.6		12	86
	与儀又～朝仁・根瀬部～大金久	29.6		14	61
	有盛神社前～名瀬・川内～西仲間	31.1		10	62
	名瀬～佐大熊・芦徳～カレッタハウス	23.2		2	51
	新港～西仲間・阿木名～古仁屋	46.2		1	87
	平松公園～西仲間・阿木名～古仁屋	50.7		12	100
	空港～西仲間・阿木名～古仁屋	76.2		1	138
	空港～西仲間・奄美パーク～古仁屋	77.0		6	140
	名瀬～和光園～空港	30.7		2	50
	名瀬～和光園・奄美パーク～空港	31.5		2	52
	平松町～大浜入口～大浜	3.0		0	31
	名瀬～用安～空港（特急）	31.1		3	50
	名瀬～用安・奄美パーク～空港（特急）	31.9		8	52
	名瀬～用安～空港（普通）	31.1		1	55
	名瀬～用安・奄美パーク～空港（普通）	31.9		9	57
	朝戸～小湊・虹の丘～朝戸	34.9	道の島交通株式会社	8	100
	プラザ大島～東ヶ丘団地・山田団地～プラザ大島	11.7		8	60
	崎原～柳町～東ヶ丘団地	15.6		1	45
	東ヶ丘団地～安勝～プラザ大島	12.5		1	60
	プラザ大島～崎原～プラザ大島	31.3		2	90
	里～自動車学校～朝戸	15.8		1	37
	プラザ大島～市内～朝戸	7.6		18	21
	朝戸～自動車学校～朝戸	14.3		2	40
	プラザ大島～市内・仲勝～浦上	9.7		4	28
	浦上～市内・仲勝～朝戸	14.8		3	39
	佐仁～屋仁・浦上・大熊～朝戸	49.1		5	84
	佐仁～用・浦上・大熊～朝戸	63.3		6	107
	佐仁～屋仁～朝戸	45.6		1	79
	佐仁～用～朝戸	58.4		2	102
	赤木名～平～赤尾木	13.8		2	21
	佐仁～用・赤木名・平～赤尾木	38.7		2	63
	瀬戸内町役場～営業所～浦上	50.4		5	95

島　名	路　　線	系統距離(km)	事　業　者　名	運行回数(回／日)	所要時間(分)
奄美大島	瀬戸内町役場～浦上	50.8	道の島交通株式会社	3	91
	長浜～営業所・奄美パーク～空港	33.9		6	68
	長浜～営業所～空港	33.4		6	65
	市～西仲間	10.0		10	21
	宇検～湯湾～新村	28.2		6	55
	屋純～名柄～湯湾	22.6		6	48
	西仲間～東仲間・川内～浦上	31.7		1	50
	西仲間～東仲間・川内～プラザ大島	27.0		1	40
	プラザ大島～浦上・プラザ大島～里	23.6		7	82
	入舟町～浦上～里	22.5		2	75
	里～浦上～プラザ大島～プラザ大島	21.9		9	70
	県営住宅前～営業所・浦上～市役所前	20.8		3	55
	入舟町～浦上・奥万田～小湊	28.8		3	77
	プラザ大島～浦上・万田・プラザ大島～小湊	30.0		8	83
	小湊～浦上～プラザ大島	24.5		2	63
	小湊～浦上・プラザ大島～プラザ大島	24.6		18	67
	平田町～上戸口・龍郷町役場～秋名	41.7		7	73
	平田町～上戸口・川内～秋名	43.3		1	75
	平田町～龍郷町役場～秋名	35.5		11	63
	平田町～大熊～秋名	21.0		17	49
	今里～朝仁～平田町	43.1		10	81
	古仁屋～篠川～西古見	42.6	合資会社 瀬戸内タクシー	4	78
	古仁屋～篠川～新村	28.9		4	53
	古仁屋～勝浦～嘉徳	21.2		4	53
	古仁屋～勝浦～節子	11.4		8	28
	古仁屋～蘇刈～ヤドリ浜	12.5		10	28
	古仁屋～嘉鉄～伊須	12.3		4	23
	高丘住宅～古仁屋港～運動公園	5.3		20	18
	古仁屋～油井～篠川	17.4		1	33
加計呂麻島	瀬相～木慈～実久	24.5	加計呂麻バス 有限会社	8	50
	瀬相～嘉入～阿多地	9.3		8	27
	瀬相～花富～生間	23.7		6	55
	瀬相～花富～佐知克	11.4		2	25
	生間～諸純～秋徳	8.6		2	25
	瀬相～西阿室	4.2		8	15
	生間～渡連～徳浜	12.2		6	30

島　名	路　　線	系統距離(km)	事　業　者　名	運行回数(回／日)	所要時間(分)
加計呂麻島	瀬相～押角～生間	16.5	加計呂麻バス有限会社	7	110
	押角～呑ノ浦～瀬相	6.7		1	15
喜界島	湾～早町～湾	40.9	マルエーフェリー株式会社	36	85
	湾～川嶺～湾	22.1		8	60
徳之島	大船住宅～花徳～平土野	26.6	徳之島総合陸運株式会社	12	43
	大船住宅～平土野～与名間	34.5		4	62
	大船住宅～平土野～空港	29.6		8	53
	亀津～犬田布～平土野	35.9		6	65
	亀津～犬田布～西阿木名	28.1		6	50
	亀津～伊仙～犬田布	21.9		12	40
	亀津～尾母～小島	18.4		6	36
	平土野～瀬滝～西阿木名	7.8		8	15
	平土野～与名間～花徳	26.6		10	49
沖永良部島	知名～和泊・国頭～知名	36.0	沖永良部バス企業団	8	70
	和泊～和泊港・国頭～和泊	13.6		4	25
	知名～和泊・国頭～空港	19.8		4	38
	知名～余多・古里～和泊	12.6		8	25
	和泊～西原・国頭～和泊	10.8		4	20
	知名～新城・永嶺～和泊	24.6		7	46
	知名～新城・谷山～和泊	24.8		4	46
	和泊～内城・出花～和泊	18.3		2	40
	和泊～出花・内城～知名	19.3		7	39
	知名～大山・下城～新城中	11.0		6	20
	知名～大山・田皆～知名	21.0		2	40
	知名～赤嶺・竿津～高校前	8.9		4	20
	知名～フローラルパーク	1.7		6	5
与論島	南バス前～立長・那間～南バス前	12.0	南陸運株式会社	11	40

※運行回数は片道で１回と計上。

４－６　タクシーの保有状況

資料：鹿児島運輸支局大島自動車検査登録事務所
期日：平成18年３月31日現在

市　町　村　別	タ　ク　シ　ー（台）
総　数	４１２
（奄美大島計）	２７７
奄美市	２５６
大和村	０
宇検村	０
瀬戸内町	１４
龍郷町	７
（喜界島計）	２０
喜界町	２０
（徳之島計）	５５
徳之島町	４３
天城町	５
伊仙町	７
（沖永良部島計）	４６
和泊町	２６
知名町	２０
（与論島計）	１４
与論町	１４